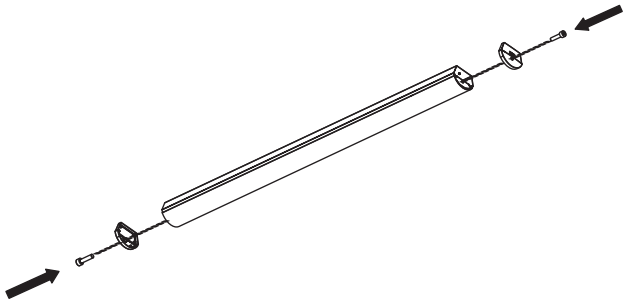

6

WAŻNE INFORMACJE | IMPORTANT INFORMATIONS | IMPORTANTES INFORMAÇÕES ÚTEIS | ВАЖНАЯ ИНФОРМАЦИЯ | WICHTIGE INFORMATIONEN

Podczas montażu oprawy oraz czynności konserwacyjnych zaleca się stosowanie rękawic ochronnych.
Use protective gloves during the montage.
Durant l'installation et l'entretien du luminaire il est recommande de mettre les gants de protection.
Use luvas de proteção durante a montagem.
При монтаже и обслуживании светильника рекомендуется использовать защитные перчатки.
Bei der montage bitte die mitgelieferten schutzhandschuhe verwenden.

Kurz lub inne zabrudzenia należy usuwać za pomocą ściereczek z microfibry.
Remove the dirt & dust with microfiber wipes.
La poussiere et les autres saletes il faut enlever en utilisant un tissu en microfibre.
Remova a sujeira e poeira com microfibra limpa.
Пыль или другие загрязнения должны быть удалены салфеткой из микрофибры.
Staub und schmutz bitte mit einem microfasertuch entfernen.

Nie dotykać komponentów elektrycznych, wrażliwe na uszkodzenia esd.
Do not touch electrical appliances. Electrostatic sensitive device (esd).
Il est interdit de toucher les composants electriques, ils sont sensibles aux decharges electrostatiques.
Não toque os aparelhos elétricos. Dispositivo sensível eletrostático (dse).
Не трогать электрических компонентов, чувствительные к esd.
Die elektronischen komponenten wegen einer möglichen elektrostatischen aufladung nicht anfassen.

Unikać bezpośredniego patrzenia na źródła led.
Avoid direct looking at led source light.
Il faut eviter un regard direct sur les sources led.
Evite olhar direto para a fonte de luz led.
Не следует смотреть непосредственно на светодиодные источники света.
Den direkten augenkontakt in die led vermeiden.

Wymienić stłuczoną szybę.
Replace broken glass.
Remplacement du vitre cassé.
Substituir o vidro quebrado.
Заaaaa aaaaaaa aaaaaaa.
Austausch zerbrochenes Glas.

24h

Minimalny czas ładowania | Minimum charging time
Le temps minimum de chargement | Tempo mínimo de carregamento
Минимальное время зарядки | Minimale Ladezeit

PL | Baterię należy podłączyć do zamontowanego w oprawie oświetleniowej modułu bezpośrednio przed oddaniem obiektu do użytku!

GB | The battery should be connected to the module installed in the luminaire directly before technical acceptance of the building!

FR | Connecter la pile au module installé dans le luminaire juste avant la mise en service!

PT | A bateria deve ser conectada ao módulo montado na luminária diretamente antes da entrega do estabelecimento para a utilização!

RU | Аккумулятор следует подключить к вмонтированному в корпусе осветительному модулю непосредственно перед передачей объекта в эксплуатацию!

DE | Die Batterie soll an das in der Leuchte eingebauten Modul direkt vor der Abnahme der Anlage angeschlossen werden!

LUG Light Factory Sp. z o.o.
65-127 Zielona Góra, ul. Gorzowska 11
e-mail: handlowy@lug.pl
tel. +48 68 411 72 68 | 69 | 70 | 71 | 79 |
fax +48 68 411 72 88 | 89

INFORMACJA KGO
W sprawie odbioru zużytych opraw prosimy kontaktować się z Organizacją Odzysku Sprzętu Elektrycznego i Elektronicznego
BIOSYSTEM ELEKTRORECYCLING S.A.
30-556 Kraków ul.Wodna 4
tel. 012 29 666 25
KRS 0000256584
nr WEE E0000628S
www.bioelektro.pl, www.biosystem.pl
Biuro@bioelektro.pl

Firma LUG zastrzega sobie prawo do wprowadzania zmian konstrukcyjnych

INSTALLATION INSTRUCTION

Version 07/2015/001

RAYLUX LB LED AW

INSTRUKCJA MONTAŻU | ИНСТРУКЦИЯ ПО МОНТЖАУ | MONTAGEANLEITUNG | INSTRUCTIONS DE MONTAGE | NÁVOD K MONTÁZI | SZERELÉSI UTASÍTÁSOK MONTERINGSVEJLEDNING | INSTRUÇÕES DE MONTAGEM | MONTERINGSVEJLEDNING | INSTRUCCIONES DE MONTAJE | KOKOONPANO - JA KIINNITYSOHJEET MONTAGE INSTRUKTIE | INSTRUZIONI DI MONTAGGIO | ІНСТРУКЦІЯ З МОНТАЖУ | MONTAJ YÖNERGESI

PL MONTAŻU POWINNA DOKONAĆ OSOBA POSIADAJĄCA ODPOWIEDNIE UPRAWNIENIA.

GB INSTALLATION MUST BE PERFORMED BY AN AUTHORIZED TECHNICIAN.

FR LA MONTAGE DOIT FAIRE UNE PERSONNE QUI POSSEDER LES EXPERIENCES COMPETENTES.

BRPT A INSTALAÇÃO TEM QUE SER FEITA POR UM TÉCNICO AUTORIZADO.

RU МОНТАЖ НУЖЕН БЫТЬ СОВЕРШЕН ЧЕРЕЗ ЛИЦО ИМЕЮЩЕ СООТВЕТСТВЕННЫЕ ПРАВА.

DE DIE MONTAGE MUSS VON EINER PERSON MIT ERFORDERLICHEN KENNTNISSEN DURCHGEFÜHRT WERDEN.

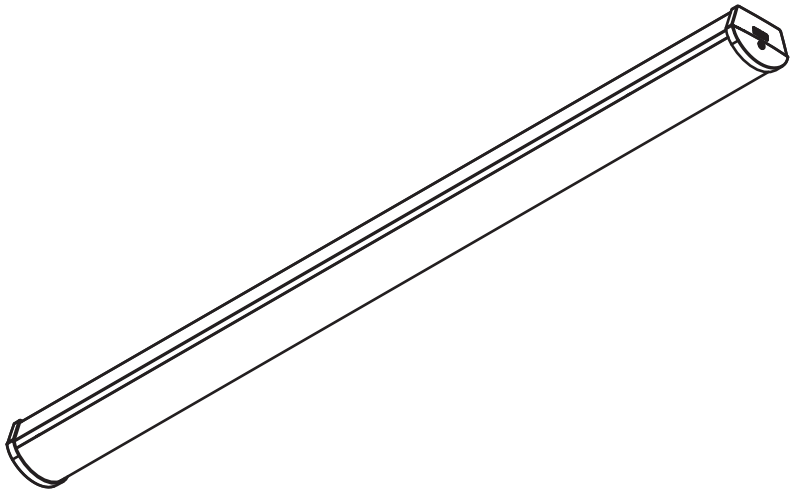

WYMIARY | DIMENSIONS | DIMENSIONS | DIMENSIONES | РАЗМЕРЫ | ABMESSUNGEN

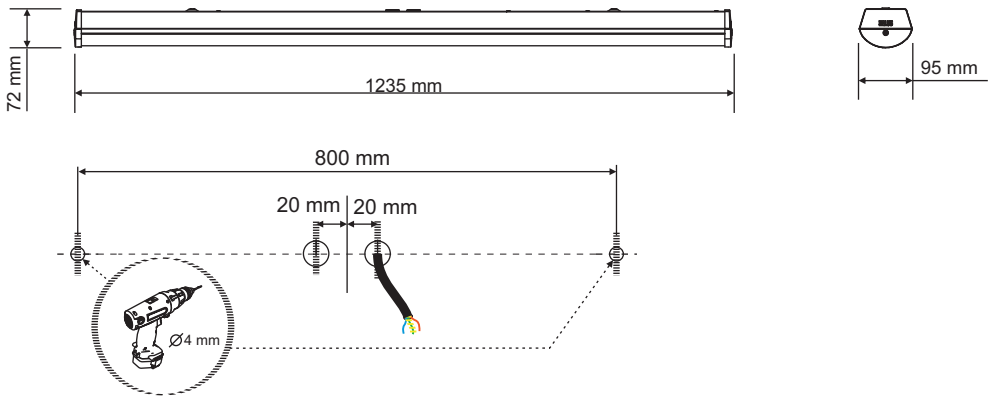

220-240V 50/60 Hz | IP 20 | IP 44 | IK 05 | LED

MONTAŻ | MONTAGE | MONTAGE | MONTAGEM | МОНТАЖ | MONTAGE

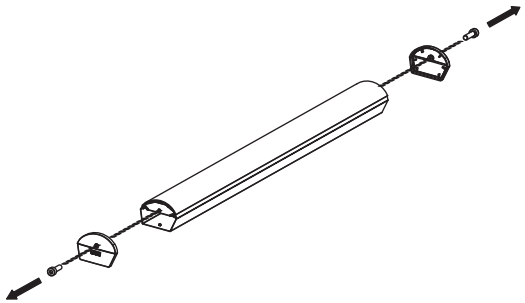

1

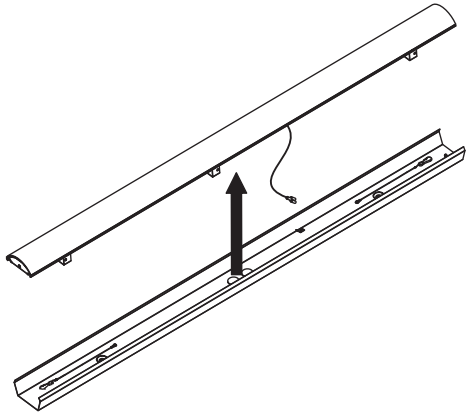

2

RAYLUX LB LED IP20

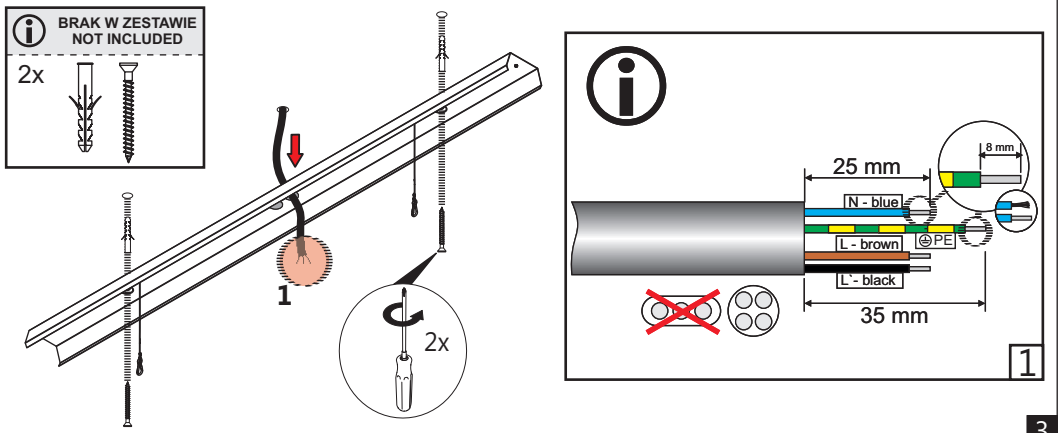

3

RAYLUX LB LED IP44

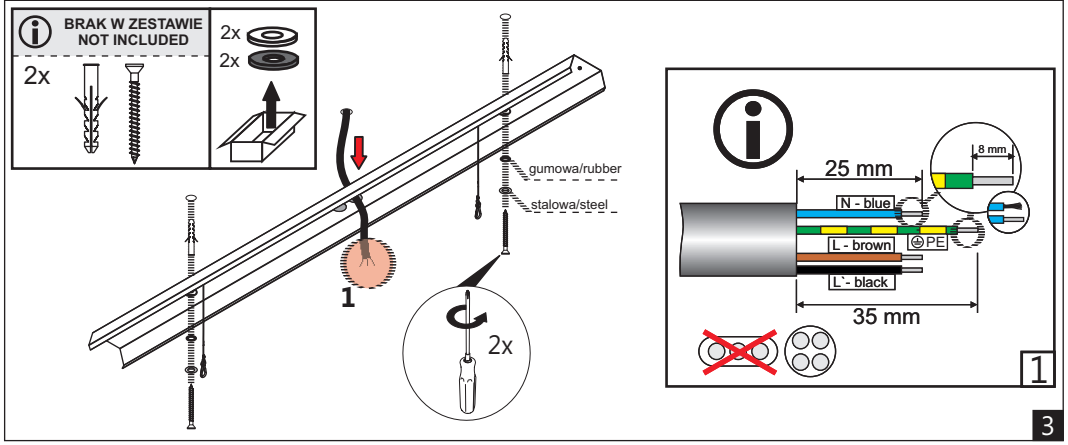

3

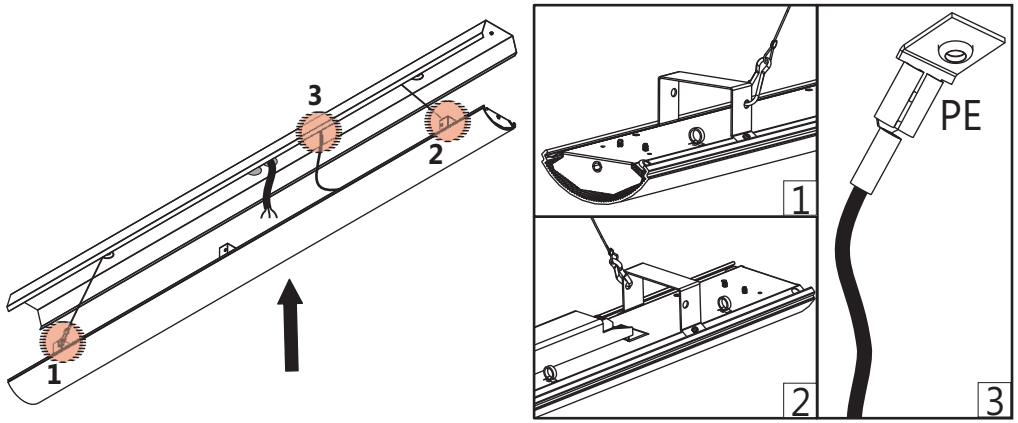

4

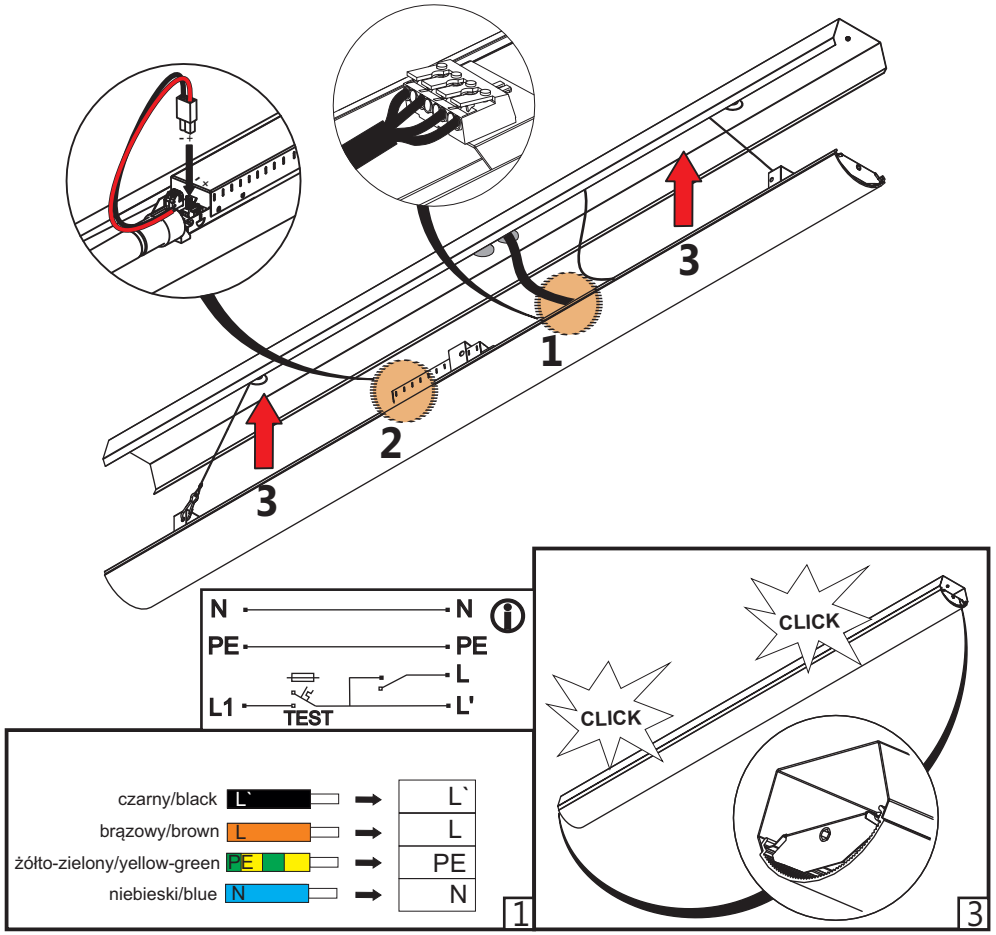

5